ESTADO DE SERGIPE
PREFEITURA MUNICIPAL DE TOBIAS BARRETO
SECRETARIA DE PLANEJAMENTO E GESTÃO ORÇAMENTÁRIA

MEMORIAL DESCRITIVO

OBRA: REURBANIZAÇÃO DA PRAÇA GILSON PRADO BARRETO – TOBIAS BARRETO/SE

Maio
2026

O presente memorial destina-se a **REURBANIZAÇÃO DA PRAÇA GILSON PRADO BARRETO – TOBIAS BARRETO/SE.** Esta especificação deverá ser complementada com os projetos elaborados para obra.

Em qualquer divergência encontrada entre os elementos do projeto, deverá ser obedecido o seguinte critério:

- Nas divergências entre desenhos de escalas diferentes, prevalecerão os de maior escala;
- Nas divergências entre detalhes e plantas gerais, prevalecerão os detalhes.
- Nas divergências entre especificações e plantas, prevalecerão as especificações;
- Nas divergências entre as medidas verificadas e as cotas apresentadas, prevalecerão estas últimas.

Toda e qualquer modificação introduzida no projeto, detalhes, especificações inclusive acréscimos, somente serão admitidos com prévia autorização da

FISCALIZAÇÃO, e será anotada no livro de ocorrência da obra, assim como todo acompanhamento dos trabalhos no decorrer da obra.

Exigir-se-á emprego de mão de obra de primeira qualidade, na execução de todos os serviços especificados.

Os materiais e/ou serviços não previsto nesta Especificação constituem casos especiais, devendo ser apreciados pela FISCALIZAÇÃO.

Todo material considerado “similar” deverá ser previamente submetido à apreciação da FISCALIZAÇÃO, devendo a autorização do mesmo ser dada por escrito.

DAS RESPONSABILIDADES DO EMPREITEIRO

A responsabilidade do empreiteiro é integral para os serviços nos termos do Código Civil Brasileiro.

A presença da FISCALIZAÇÃO não implica na diminuição da referida responsabilidade da empreiteira.

É de inteira responsabilidade da empreiteira, a reconstrução de quaisquer danos e avarias causadas a serviços realizados, motivados pela construção inclusive aos de viação e urbanização.

A empreiteira deverá verificar “in loco” para tomar as precauções e cuidados necessários no sentido de garantir inteiramente a estabilidade das estruturas, elevações, equipamentos mobiliares, canalizações e redes que possam ser atingidas, pavimentações das áreas adjacentes e outras propriedades de terceiros, e ainda a segurança dos operários e transeuntes, durante a execução de todas as etapas dos serviços, pois qualquer dano, avaria, etc, causados a serviços ali existentes serão de inteira e única responsabilidade da empreiteira, correndo por sua conta as despesas efetuadas na reconstrução e indenização de quaisquer serviços ou edificações.

É de inteira e única responsabilidade da firma empreiteira o pagamento de todos os materiais, mão de obra, equipamentos e como também todas as obrigações sociais, trabalhistas e previdenciárias, transportes, seguros e tudo mais que se fizerem necessários à conclusão e quitação dos encargos dos referidos serviços.

É de inteira responsabilidade da empreiteira a apresentação ao fiscal do serviço de todo e qualquer material a ser utilizado na mesma, antes de sua aplicação, para análise e aprovação pela FISCALIZAÇÃO. Não serão aceitos pela fiscalização, os serviços executados que não tenham sido previamente aprovados.

Uma vez aprovados os materiais a serem utilizados, as demais partidas ficaram sujeitas a aceitação pela fiscalização, sendo impugnadas as que estejam em

desacordo com a (s) amostra (s) já aprovada (s) e com o estabelecido nas especificações dos referidos materiais.

A empreiteira sob pretexto algum, poderá argumentar desconhecimento do local onde irá implantar a referida obra.

Deverá obrigatoriamente a empreiteira ter o local da obra um profissional,(Engenheiro ou Arquiteto) legalmente habilitado no CREA ou CAU, como responsável geral da obra, auxiliado por encarregados gerais.

Todo e qualquer serviços mencionado em qualquer documento que venha a integrar o contrato e que não tenham sido fornecidos pela FISCALIZAÇÃO, será executado obrigatoriamente sob a responsabilidade do empreiteiro, inclusive detalhes construtivos e outros que não estiverem incluídos nesta especificação e que sejam necessários ao bom andamento do serviço.

Caberá a Empreiteira verificar e conferir todos os documentos e instruções que lhe forem fornecidos, comunicado ao fiscal, qualquer irregularidade, incorreção ou discrepância encontrada, que desaconselhe ou impeça a sua execução. A não observância destes dispositivos transferirá à empreiteira todas as responsabilidades pelo funcionamento ou instabilidade dos elementos defeituosos.

Deverá à empreiteira facilitar por todos os meios, os trabalhos da FISCALIZAÇÃO mantendo inclusive no local da obra, em lugar adequado e em perfeita ordem uma cópia completa de todos os projetos, detalhes e especificações.

Deverá à empreiteira efetuar a limpeza periódica da obra com a remoção de todos os entulhos resultantes tanto no interior da mesma, como na área de serviço.

Os Projetos de Gerenciamento de Resíduos da Construção Civil serão elaborados e implementados pelos geradores e terão como objetivo estabelecer os procedimentos necessários para o manejo e destinação ambientalmente adequados dos resíduos, conforme o Art.8 da Resolução Conama 307/02.

No caso de não estarem os trabalhos sendo conduzidas perfeitamente de acordo com as especificações, instruções fornecidas pela FISCALIZAÇÃO ou de modo geral com as regras estabelecidas, poderá a FISCALIZAÇÃO além das sanções previstas neste instrumento ou na legislação que rege a matéria determinarem a paralisação total ou parcial dos trabalhos defeituosos bem como a demolição dos

mesmos que será realizada pela empreiteira. Do mesmo modo, deverão ser removidos da obra, os materiais dessas demolições e aquelas que não atenderem aos padrões de aceitação estabelecidos.

1. MATERIAIS OU EQUIPAMENTOS SIMILARES

A equivalência de componentes da edificação será fundamentada em certificados de testes e ensaios realizados por laboratórios idôneos e adotando-se os seguintes critérios:

- Materiais ou equipamentos similar-equivalentes – Que desempenham idêntica função e apresentam as mesmas características exigidas nos projetos.
- Materiais ou equipamentos similar-semelhantes – Que desempenham idêntica função, mas não apresentam as mesmas características exigidas nos projetos.
- Materiais ou equipamentos simplesmente adicionados ou retirados – Que durante a execução foram identificados como sendo necessários ou desnecessários à execução dos serviços e/ou obras.
- Todos os materiais a serem empregados deverão obedecer às especificações dos projetos e deste memorial. Na comprovação da impossibilidade de adquirir e empregar determinado material especificado deverá ser solicitada sua substituição, condicionada à manifestação do Responsável Técnico pela obra.
- A substituição de materiais especificados por outros equivalentes pressupõe, para que seja autorizada, que o novo material proposto possua, comprovadamente, equivalência nos itens qualidade, resistência e aspecto.

2. SERVIÇOS A EXECUTAR

2.1 – SERVIÇOS PRELIMINARES

2.1.1 – Placa de Obra

A empresa contratada deverá providenciar a placa da ADEMA 90cm x 1.20m e da identificação da obra em execução, respeitando as dimensões mínimas obrigatórias. A placa será de chapa galvanizada, fixada em quadro de madeira, com a medida 1.60m x 3.20m, conforme exemplo abaixo:



Figura 01: Modelo de Placa de Obra Governo Federal.
Fonte: Manual de Uso da Marca do Governo Federal - Obras (2025).

As placas deverão ser afixadas em local visível, preferencialmente no acesso principal do empreendimento ou voltadas para a via que favoreça a melhor visualização. Recomenda-se que as placas sejam mantidas em bom estado de conservação, inclusive quanto à integridade do padrão das cores. durante todo o período de execução das obras.

Todo e qualquer incidente que ocorrerem com a placa, tipo depredação, destruição ou furto, a mesma deverá ser reposta no prazo máximo de 5 dias úteis, as custas da empresa contratada, que é a responsável pela integridade da mesma do

início até a entrega definitiva da obra. Na confecção da placa, a contratada deverá se atentar aos selos específicos dos programas do governo que contemplam a obra, bem como as marcas de órgãos e entidades.

2.1.2 – Isolamento da praça

Compreende os materiais e serviços necessários para implementar a segurança dos trabalhadores e transitantes no entorno do canteiro de obras. A obra deverá ser devidamente isolada e sinalizada com tapumes metálicos em chapa galvanizada nº 30, esp = 35mm, com altura de 2,00 m. Será necessário a vedação de todo o perímetro do canteiro de obras, para evitar possíveis acidentes e que pessoas não autorizadas transitem no local da obra.



Figura 02: Isolamento com tapumes metálicos

2.1.3 – Demolição da pavimentação existente

A demolição da pavimentação deverá ser feita de forma mecanizada, com o auxílio de uma retroescavadeira. Todos os serviços relacionados a demolição da

pavimentação, contemplam, além da própria demolição, os serviços relacionados também a carga e o transporte dos escombros da demolição.

2.2 – SERVIÇOS INICIAIS

2.2.1 – Locação e paginação

Compreende os serviços relacionados a implantação e posicionamento dos objetos no terreno ao qual será implantado, devendo este ser locado com auxílio de equipe de topografia própria da CONTRATADA. Os serviços de locação da obra deverão ser acompanhados e aprovados pela FISCALIZAÇÃO previamente ao início dos demais serviços subsequentes.

A locação deverá ser executada por meio de gabarito com guias de pinho ou madeira equivalente, pregadas em caibros cravados no solo. Todo o sistema deve apresentar perfeito nivelamento e alinhamento, bem como boa rigidez e resistência. A marcação da obra deverá ser realizada conforme determina o projeto, por meio de sistema de pregos e linha de nylon, com sistema cartesiano com acumulação de cotas.

A paginação do piso intertravado e piso de concreto estampado, também deve ser feito com auxílio de um profissional de topografia, seguindo as orientações do projeto executivo, para garantir que a paginação siga as formas definidas em projeto.

2.2.2 – Barracão

Compreende o serviço relacionado a execução de um barracão com área útil de 25 m², podendo ser executado nas dimensões que a construtora achar melhor, não ultrapassando o limite de 25 m², tendo como finalidade, o armazenamento de materiais e apoio aos trabalhadores.

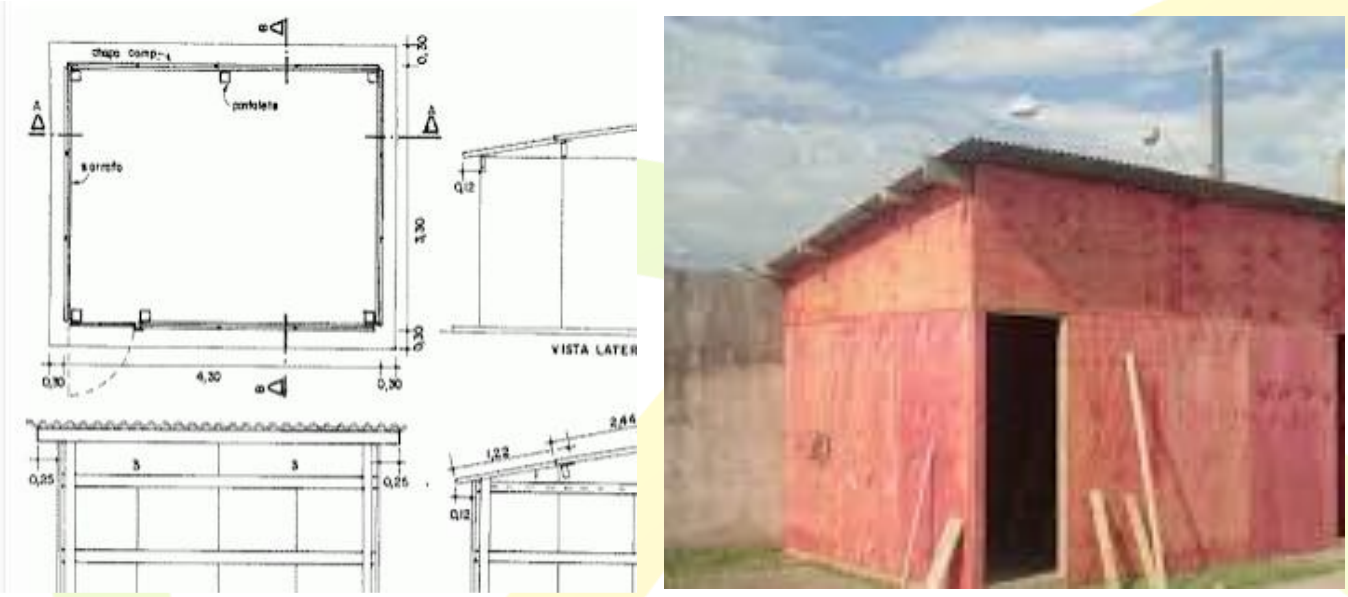

Figura 03: Detalhe barracão

2.3 – PAVIMENTAÇÃO

2.3.1 – Demolição de meio-fio granítico ou pré-moldado

Compreende o serviço de remoção do meio-fio granítico em todo o perímetro da praça.

2.3.2 - Guia meio fio

Assentamento de guia (meio-fio) em trecho reto, confeccionada em concreto pré-fabricado dimensões 80x08x08x25 cm (comprimento x base inferior x base superior x altura), deve ser utilizado para travamento do piso intertravado do estacionamento e contenção dos canteiros com área verde.

Assentamento de guia (meio-fio) em trecho reto, confeccionada em concreto pré-fabricado, dimensões 100x15x13x30 cm (comprimento x base inferior x base superior x altura), utilizado para travamento do perímetro da praça, em que deve ser assentado novos meio fio em todo o perímetro da praça.

Considerou-se nesta especificação como assentamento de meio-fio os serviços abaixo relacionados:

- Escavação da vala para assentamento da peça;
- Assentamento da peça;
- Rejuntamento das peças com argamassa de cimento e areia;
- Reaterro para proteção das peças.

Os meios-fios serão assentados em cavas previamente compactadas, e deverão ter suas arestas rigorosamente alinhadas como estabelecimento em projeto e de forma a não apresentação lombadas ou depressões.

2.3.3 – Pavimentação em piso intertravado na praça e no estacionamento

Assim como indicado no projeto e planilha orçamentária, a pavimentação da praça será executada em piso intertravado, com bloco retangular na cor ocre de 20 x 10 cm e também com bloco sextavado na cor natural de 25x25 cm, ambos com espessura 6 cm, Fck(min)=35Mpa, NBR9781, sob coxim areia compactada c/ placa vibratória e rejuntado c/ areia fina.



Figura 04: Intertravado retangular cor ocre

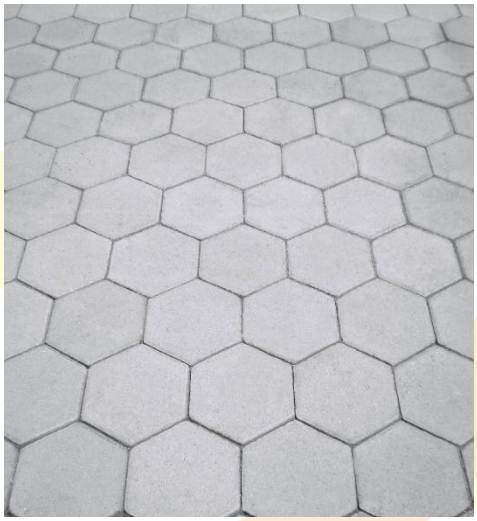

Figura 05: Intertravado sextavado cor natural

Já no estacionamento, a pavimentação também será executada em piso intertravado com bloco retangular na cor natural de 20 x 10 cm, porém com espessura de 8 cm, Fck(min)=35Mpa, NBR9781, sob coxim areia compactada c/ placa vibratória e rejuntado c/ areia fina.

Em ambos os casos, seguindo as orientações da paginação, deve ser assentado no sentido espinha de peixe ou alinhado verticalmente. Lembrando que, o paver deve possuir o acabamento mais liso possível, sendo que, é de suma importância que antes de dar seguimento ao assentamento do revestimento, ***a contratada deverá levar uma amostra para avaliação da equipe técnica da secretaria de planejamento do município.***



Figura 06: Piso intertravado sentido espinha de peixe.

2.3.4 – Pavimentação em piso estampado colorido em áreas demarcadas.

Corresponde ao serviço de pavimentação em concreto usinado, bomb., lançado e adensado, armado, fck=25mpa, estampado, colorido **(COR BEGE ESCURO)**, tipo tech - stone ou similar, e = 6cm, regularização, compactação do subleito, lona plástica, incluindo forma em quadros 2,0x2,0m para juntas de concretagem.

A execução desse serviço, deve seguir as orientações de paginação descritas no projeto executivo, respeitando os limites, cor e o formato definido.



Figura 07: Piso estampado, modelo Europa

2.3.5 – Pavimentação em Concreto Usinado

A pavimentação do piso da Quadra Poliesportiva, Academia, Basquete 3x3 e Futmesa serão executados da seguinte forma:

1- antes do início da execução do piso, o sub-leito deverá ser regularizado. após a regularização deverá ser compactado mecanicamente, utilizando-se água para umedecer o terreno.

2- após a regularização e compactação do terreno, deverá ser colocado uma lona plástica de 150 micra.

3- sobre a lona plástica deverá ser utilizado uma tela soldada q61 na posição negativa com transpasse mínimo de 30 cm. (ver detalhe 02).

4- a tela soldada q61, deverá ter um espaçamento de 2 cm da superfície do piso e 3cm das juntas serradas. (ver detalhes 01 e 02)

5- deverá ser colocados espaçadores do tipo "caranguejo" com aço ca-50 ø6,3 a cada 30 cm. (ver detalhe 01)

6- depois deverá ser aplicado o concreto usinado com fck=20mpa, em uma espessura de 7 cm. este concreto deverá ser vibrado e executado em único dia. (ver detalhe 02)

7- após a concretagem do piso com fck = 20 mpa, deverá ser realizado cura úmida no mínimo 3 vezes ao dia, durante os primeiros 7 dias.

8- ao fim do período de cura do concreto, deverá ser iniciado a execução das juntas serradas.

9- as juntas serradas transversais deverão possuir uma profundidade de h/3 (h = espessura do piso em concreto polido com fck = 20 mpa) e nas juntas serradas longitudinais a profundidade será de h/4. nestas juntas deverão ser inserido o tarugo e preenchido com mastique mbt ou similar.

10- as juntas serradas deverão ser iniciadas pelas juntas transversais, começando a executar a junta do centro e indo para os cantos, esta mesma sequência deverá ser adotada para as juntas longitudinais.

11- o piso da quadra será em concreto polido.

12- Sobre o piso dos equipamentos será aplicado pintura de piso com tinta acrílica premium, com fundo preparador e aplicação manual com duas demãos.

2.3.6 – Pista de caminhada

Pavimentação em concreto usinado, bombeado, lançado e adensado, não armado, pigmento vermelho, fck=21Mpa, e = 7cm, regularizado, compactado subleito, lona plástica, incluso forma em quadros 2,0x2,0m para juntas de concretagem.

2.3.7 - Rampa de acesso a deficientes

Para execução da mesma será necessário a execução da guia de balizamento em concreto fck = 25MPA, traço 1:2,7:3 (cimento/areia/brita), com preparo mecânico com betoneira. Deverá ser usado formas de madeira serrada para alinhamento das laterais. A altura é de 5cm executada em piso existente nos locais identificado em projeto. A mesma deverá ser pintada e sinalizada com pintura especificada na composição do serviço.

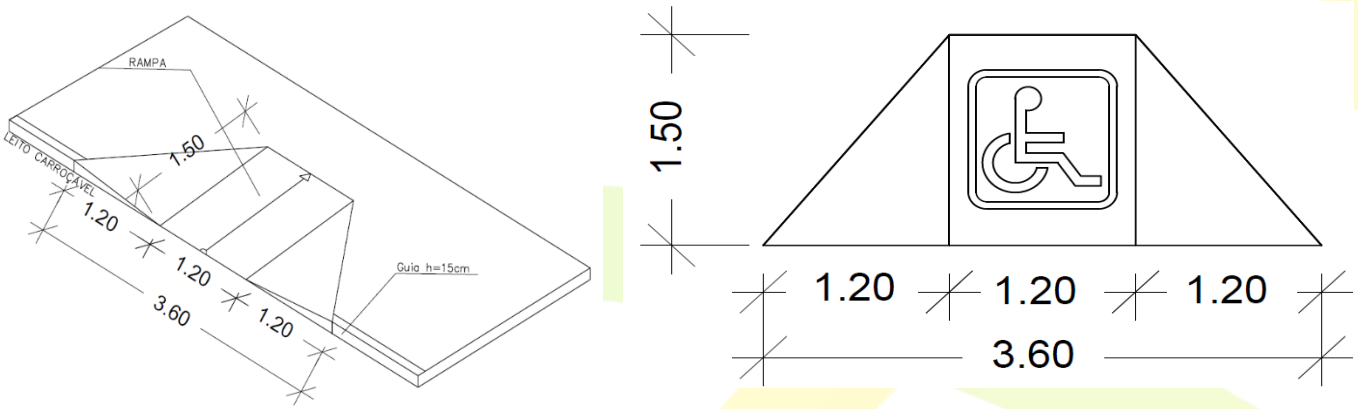

Figura 08: Detalhamento rampa de acessibilidade.

2.4 – INSTALAÇÕES ELÉTRICAS

Os serviços que compõem o padrão de entrada e os demais serviços que fazem parte do projeto elétrico aprovado pela concessionária local de energia (SULGIPE), deverão seguir as especificações descritas no mesmo ou na própria composição, além de ser instalado de acordo com as Normas Técnicas vigentes na ABNT (Associação Brasileira de Normas Técnicas).

A iluminação da praça será composta por Luminárias 04 pétalas em Led, p/iluminação pública, de 181 w até 239 w, involucro em alumínio ou aço inox, **(Certificação INMETRO),** instalado em poste de concreto com comprimento nominal de 12 m, carga nominal de 600 dan, engastamento base concretada com 1,50 m de concreto e 1.30 m de solo.



Figura 09: Luminária 180W IP66



Figura 10: Suporte fixação para luminária.

Conforme indicação e localização dos pontos descritos no projeto elétrico, em alguns canteiros e áreas da praça, a obra irá contar com postes decorativos de 2 pétalas, em aço galvanizado com difusor em vidro transparente temperado, ref. PT-301/2, da Aladin ou similar, com 3,00m, inclusive lâmpada de LED com 50W de potência.



Figura 11: Modelo poste decorativo.

Além da iluminação citada anteriormente, a praça conta com luminárias embutidas no piso com foco orientável em alumínio injetado, ref. IL 3702 da Interlight ou similar. As luminárias serão dispostas conforme projeto luminotécnico, com distribuição uniforme e compatível com os requisitos de desempenho e segurança. O corpo em alumínio garante resistência mecânica e durabilidade em ambientes externos ou sujeitos a intempéries. A instalação será realizada com as devidas conexões elétricas, respeitando as normas técnicas vigentes, especialmente quanto à proteção contra umidade e choques elétricos (grau de proteção IP compatível com a aplicação).

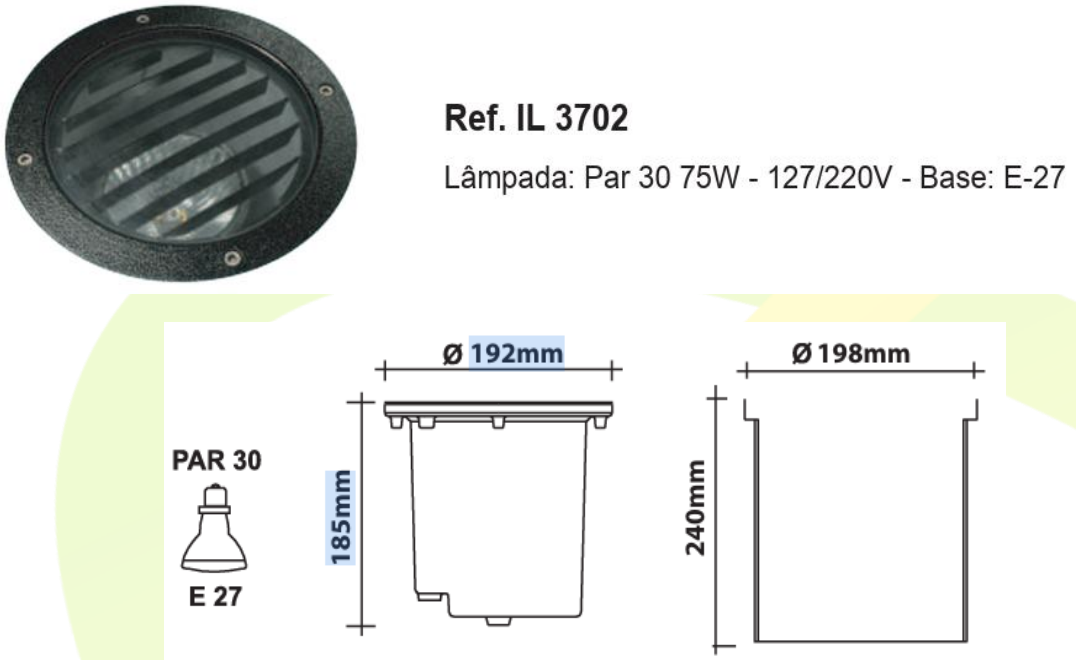

Figura 12: Modelo Luminária de Piso

Já no projeto de instalações elétricas foi definido a distribuição geral das luminárias, pontos de força, comandos, circuitos, chaves, proteções e equipamentos.

O quadro será fornecido com todos os componentes necessários para seu pleno funcionamento, incluindo estrutura metálica adequada, barramentos, isoladores, disjuntores e demais dispositivos de proteção, conforme as normas técnicas vigentes e as exigências da concessionária local de energia elétrica.

Os circuitos que serão instalados seguirão os pontos de consumo através de eletrodutos, conduletes e caixas de passagem. Todos os materiais deverão ser de qualidade para garantir a facilidade de manutenção e durabilidade. Os alimentadores foram dimensionados com base no critério de queda de tensão máxima admissível considerando a distância entre os quadros de distribuição e o QGBT, definidas pelo layout apresentado.

A execução das instalações elétricas só poderá ser feita por firmas especializadas e profissionais devidamente habilitados, o que não eximirá a empreiteira da responsabilidade pelo perfeito funcionamento das mesmas. As instalações elétricas só serão aceitas quando entregues em perfeitas condições de

funcionamento.

2.4.1 – Materiais e processos executivos generalidades

A execução dos serviços deverá obedecer:

- Às prescrições contidas nas normas da ABNT, específicas para cada instalação;
- Às disposições constantes de atos legais;
- Às especificações e detalhes dos projetos;
- Às recomendações e prescrições do fabricante para os diversos materiais.

2.5 - EQUIPAMENTOS URBANOS E PAISAGISMO

2.5.1 – Lixeiras

A contratada deverá fornecer e instalar Lixeira em fibra de vidro, com capacidade de 50L, com suporte (poste), FIOBERGLASS, Ref. CLPD1085 ou similar.



Figura 13: Modelo de lixeira (11 unidades)



Figura 14: Modelo de lixeira pet (05 unidades)

2.5.2 – Fornecimento e assentamento de banco de concreto aparente, assento em concreto com acabamento em madeira massaranduba aparelhada, com cantos abaulado e proteção em verniz sparlack ou similar, com encosto, 1,90 x 0,47.

Corresponde o serviço para execução dos bancos pré-moldados da praça, com encosto, seguindo as orientações do projeto executivo, incluindo aplicação de verniz acrílico na parte de concreto e aplicação de verniz Sparlack Cetol Deck Natural Semi-Brilho ou similar nos sarrafos de madeira.

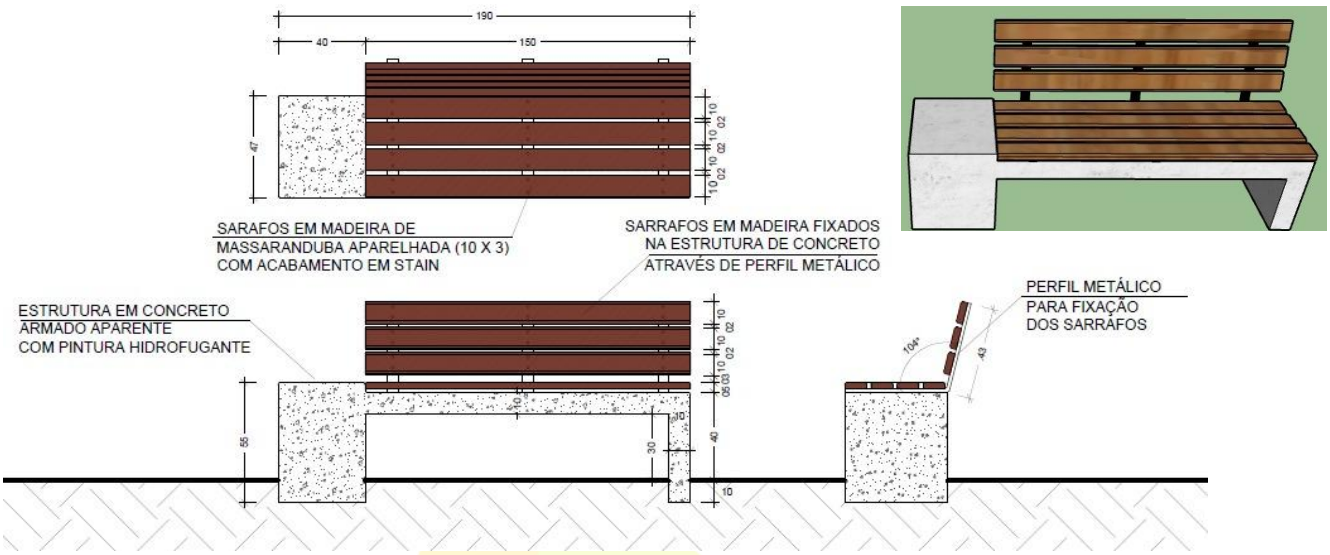

Figura 15: Modelo de banco com encosto padrão PMTB.

Os bancos serão produzidos em concreto e madeira e devem seguir as dimensões gerais estabelecidas em projeto, devendo ser concebidos pautados nas recomendações que se seguem e nas normas gerais aplicáveis.

A estrutura será em concreto armado aparente, sem revestimento. Não serão aceitos elementos de concreto que não apresentem uniformidade de coloração, homogeneidade de textura, regularidade das superfícies e resistência a agressões

ambientais em geral. O acabamento será em pintura com verniz, hidrofugantes ou produtos similares.

Os assentos devem ser confeccionados em ripado de madeira de lei (massaramduba), sendo que, as ripas devem ser adequadamente aparelhadas, a fim de garantir uma superfície lisa, isenta de rebarbas ou ondulações e devem ter suas pontas abauladas. Os parafusos devem ficar com as cabeças recuadas em relação à superfície de acabamento das ripas e como acabamento, utilizar gaxetas circulares em madeira. Como acabamento final deverá ser aplicado 2 demãos de verniz Sparlack Cetol Deck Natural Semi-Brilho ou similar, para melhor acabamento.

2.5.3 – Parque Infantil

A contratada deverá seguir a quantidade e o tipo descrito no projeto e/ou planilha orçamentária:

- Brinquedo - Caverna do Dragão, modelo M217, da Lúdico Brinquedos Inteligentes ou similar.



Figura 16: Brinquedo infantil, Caverna do Dragão, modelo M217, da Lúdico Brinquedos Inteligentes.



Figura 17: Escorregadeira



Figura 18: Balanço Duplo



Figura 19: Gangorra Dupla

2.5.4 – Equipamentos de ginástica

A contratada deverá seguir a quantidade e o tipo descrito no projeto e/ou planilha orçamentária, ressaltando que os equipamentos deverão ser em aço galvanizado:



Figura 20: Rotação diagonal duplo – galvanizado



Figura 21: Alongador 03 alturas – galvanizado



Figura 22: Simulador de caminhada duplo – galvanizado



Figura 23: Leg press duplo – galvanizado



Figura 24: Cavalgada simples – galvanizado



Figura 25: Elíptico individual – galvanizado



Figura 26: Simulador de remo – galvanizado



Figura 27: Surf duplo – galvanizado

2.5.5 – Bicicletário

Bicicletário em tubo de aço galvanizado diâmetro = 2.1/2", para 6 bicicletas, chumbadas no piso, incluso pintura de acabamento com 02 demãos na **cor laranja**



Figura 28: Modelo de Bicicletário

2.5.6 – Mesa de Futmesa

A execução da mesa de futmesa será realizada em concreto armado fck=15MPa, fabricado na própria obra, lançado e adensado de maneira adequada para garantir a resistência e homogeneidade do elemento. As formas serão confeccionadas em compensado resinado de 12mm, com reaproveitamento estimado de até cinco usos, devidamente escoradas e aprumadas para assegurar o correto nivelamento, alinhamento e a curvatura característica da mesa. Após a montagem das formas e posicionamento da armação em aço CA-50, o concreto será lançado em camadas, vibrado mecanicamente e mantido em cura úmida por um período mínimo de sete dias. Concluída a fase estrutural e removidas as formas, será realizado o lixamento superficial para regularização, seguido do sistema de pintura composto por

uma demão de selador acrílico, uma demão de textura acrílica branca e duas demãos de tinta acrílica convencional, própria para exteriores. O resultado final será uma mesa de futmesa robusta, resistente a intempéries e de uso coletivo, com acabamento liso, pintura protetiva e estética adequada para áreas de lazer.

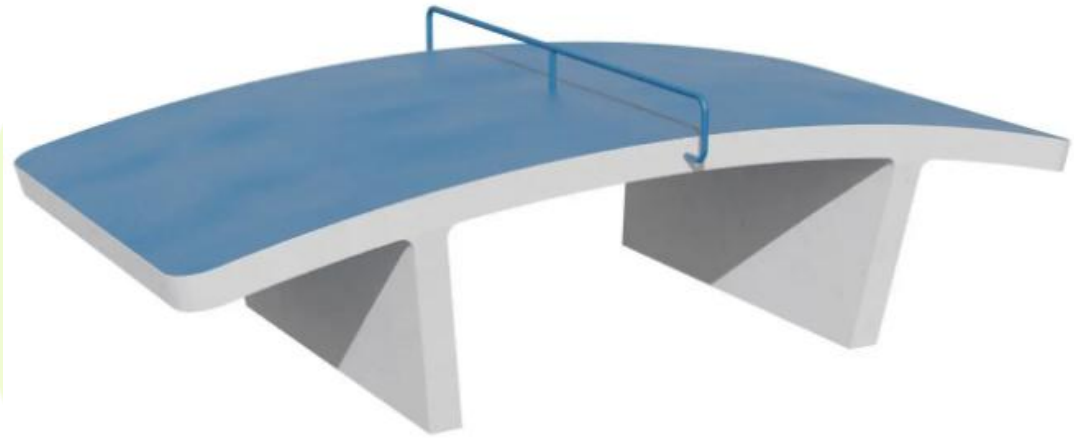

Figura 29: Modelo de mesa para prática de Futmesa.

2.5.7 – Paisagismo

Será fornecida e plantada grama esmeralda em placas, em locais determinados, de acordo com projeto arquitetônico. (Obs.: A terra vegetal e o adubo estão inclusos no serviço).

Além da grama, todas as demais vegetações deverão seguir o tipo/espécie e a quantidade discriminada no projeto e planilha orçamentaria. O plantio das mudas deve seguir o modelo apresentado nas figuras a seguir.

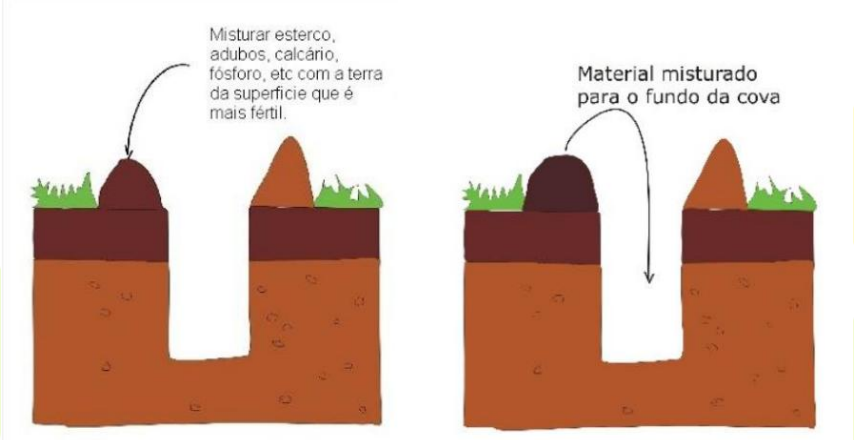

Figura 30: Confecção da cova para plantio da muda.

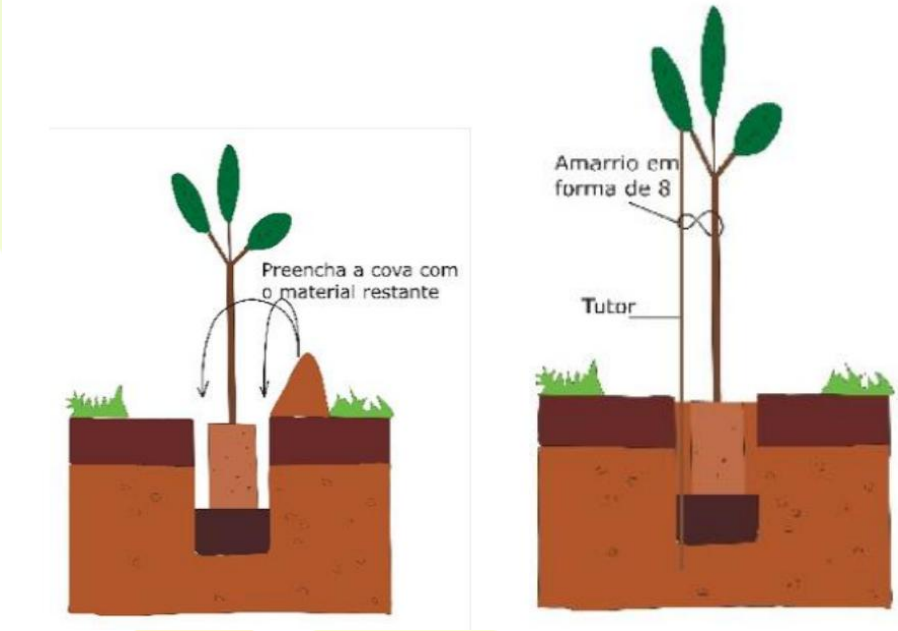

Figura 31: Plantio da muda.

3 - SERVIÇOS COMPLEMENTARES

3.1 – Pergolado

A execução dos pergolados será realizada em madeira de eucalipto roliça, devidamente tratada, utilizando pilares, vigas principais e vigas secundárias conforme especificado. **Os pilares com diâmetro de 30cm a 34 cm**, serão fixados no solo por meio de blocos de concreto de fundação, garantindo estabilidade estrutural. Sobre os pilares, serão assentadas as **vigas principais, em eucalipto**

roliço de diâmetro mínimo de 20cm, devidamente encaixadas e amarradas, formando a estrutura portante. Transversalmente, serão instaladas as **vigas secundárias, em madeira roliça de diâmetro mínimo 20cm**, criando o sombreamento característico do pergolado e assegurando a rigidez da peça. Concluída a montagem, toda a estrutura receberá tratamento protetivo com duas demãos de verniz Sparlack Cetol Ipiranga ou similar, aplicado com trincha ou rolo, garantindo a impermeabilização, proteção contra intempéries e maior durabilidade do conjunto.

3.2 – Toten

O Toten será em concreto armado, com letreiro em baixo relevo, conforme projeto.

4 - SERVIÇOS FINAIS

4.1 - Limpeza da Obra

Após a conclusão dos serviços a contratante procederá à limpeza da obra através da remoção do entulho e detrito porventura existente e da varrição de toda a superfície do pavimento, entregando a referida construção devidamente limpa e em condições perfeitas para o tráfego.

4.2 - Caiação de meio fio

O meio fio deverá ser pintado na cor branca, utilizando-se de equipamento a brocha ou trinchão.

4.3 – Pintura das vagas do estacionamento e das faixas de exclusividade para deficientes

Compreende os serviços que englobam a marcação de todo o estacionamento, seguindo as orientações das resoluções do CONTRAN n° 973/2022

e n° 965/2022. Em que, cada vaga de estacionamento deve ter faixas com 10cm de largura e 6,00m de comprimento, pintado com tinta reflexiva a base de resina acrílica e aplicação de micro esferas de vidro.



Figura 32: Vaga de estacionamento deficiente.



Figura 33: Vaga de estacionamento idoso.

4.4 - Placas de sinalização

Corresponde o serviço de fornecimento e instalação das placas de sinalização do estacionamento (50 x 80 cm):

- Estacionamento exclusivo para pessoas com deficiência física**;**
- Estacionamento exclusivo para idosos;

Placas de Sinalização (60 x 60cm) – Parada Obrigatória (Cód. R-1)

Observação: Todas as placas serão de material totalmente refletivo.

4.5 - Placa de inauguração de obra em alumínio 0,50 x 0,70 m

Corresponde o serviço de fornecimento e instalação da placa de inauguração, seguindo o modelo definido pelo município.

5 - ENTREGA DEFINITIVA DA OBRA

A entrega definitiva da obra só poderá ocorrer após terem sido realizadas todas as apropriações e medições inclusive de eventuais acréscimos expressamente solicitados pela CONTRATANTE e/ou modificações e observado que eventuais defeitos foram absolutamente sanados.

Tobias Barreto/SE, 29 de maio de 2026.

ARQ. ANTOVAL AVELINO SANTOS
CAU/SE A38637-5